Przekrój normalny nr 1
ul. Karmazynowa
(km 0+000 - 0+032.83, 0+077.04 - 0+115.86, 0+151.16 - 0+335.00)

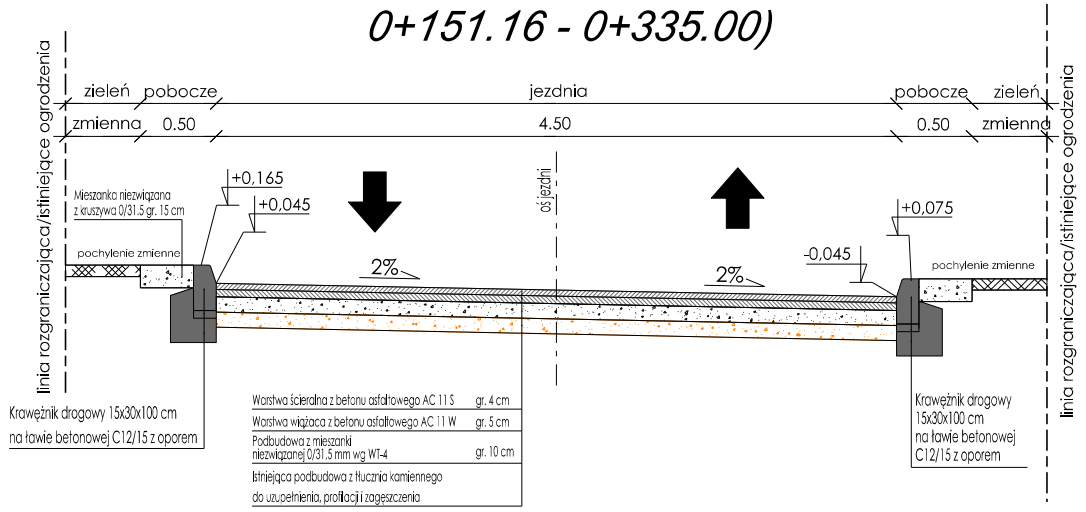

Przekrój normalny nr 3
ul. Karmazynowa
(km 0+032.83 - 0+077.04)

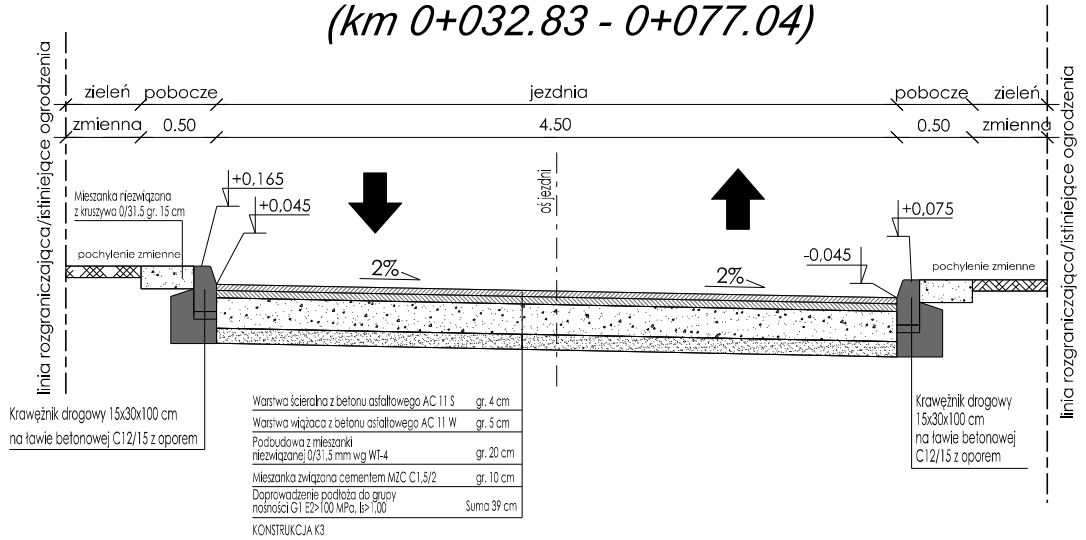

Przekrój normalny A-A
Próg zwalniający U-16a

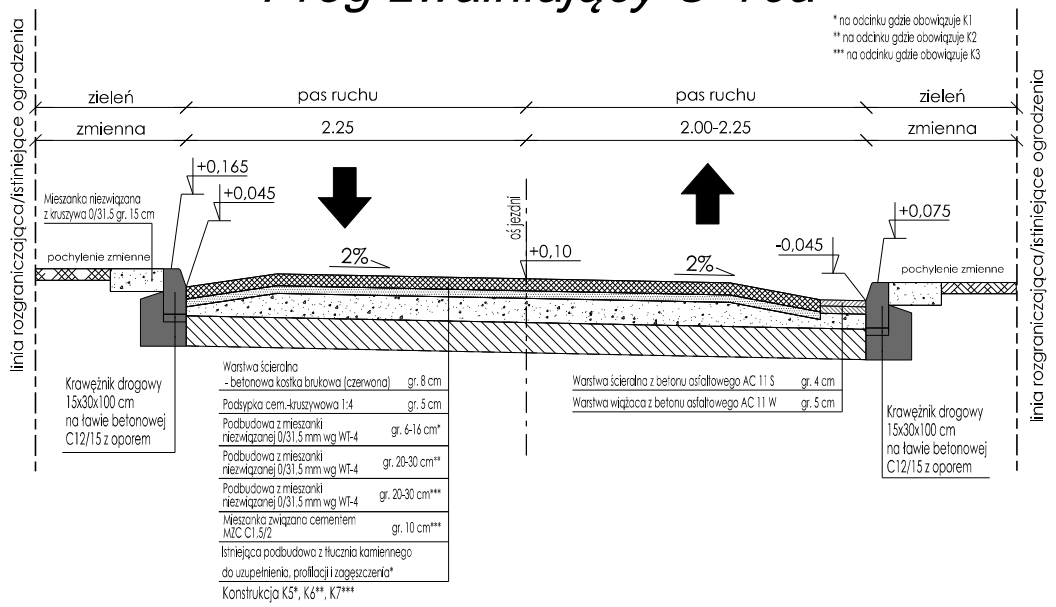

Przekrój normalny nr 2
ul. Karmazynowa
(km 0+115.86 - 0+151.16, 0+335.00 - koniec opracowania)

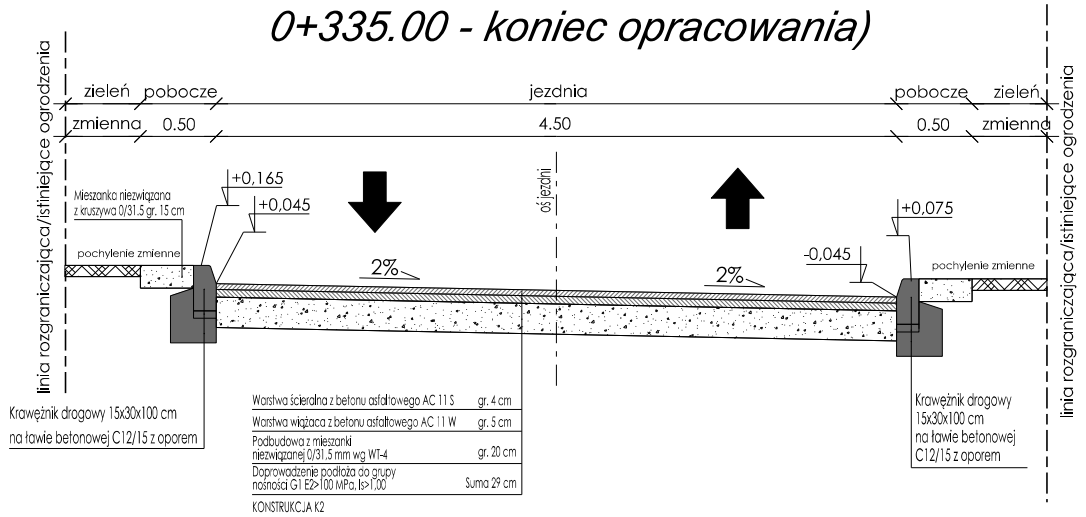

Przekrój zjazdu indywidualnego

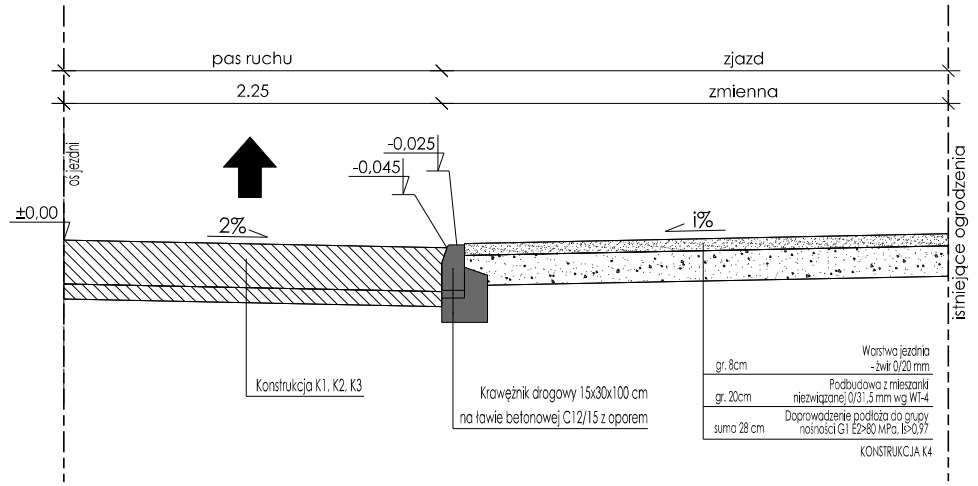

Próg zwalniający U-16c
Widok z góry

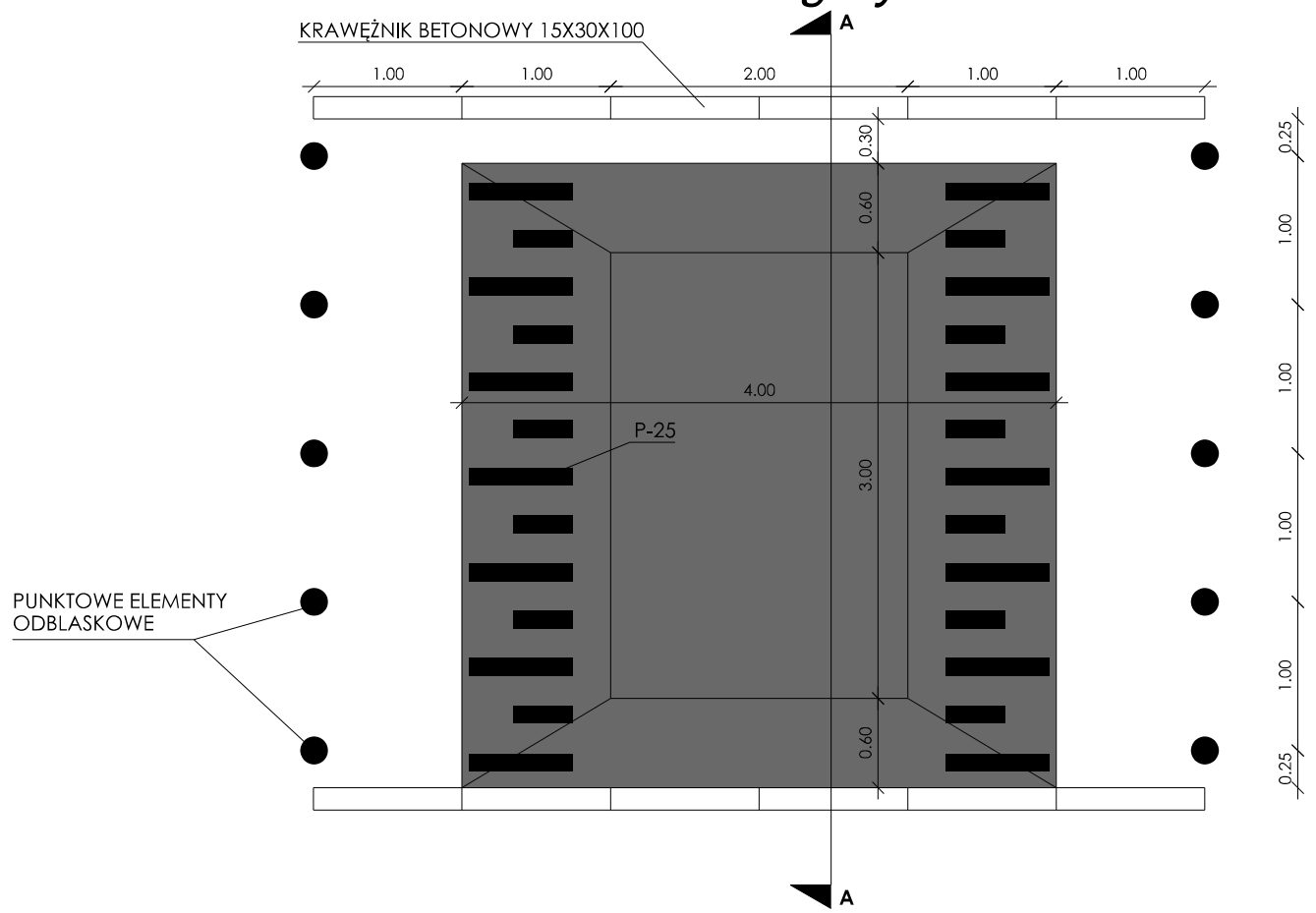

Biuro projektowe

VIVALO

VIVALO sp. z o.o.
ul. J.P Woronicza 78/13
02-640 Warszawa

www.vivalo.pl
e-mail: biuro@vivalo.pl
tel.: 502 709 556; 501 535 767
fax.: 22 207 25 90

Inwestor

GMINA PIASECZNO
ul. Kościuszki 5
05-500 Piaseczno

Projekt

Koncepcja remontu ul. Karmazynowej w m. Głosków

Stadium

KONCEPCJA

Funkcja	Imię i Nazwisko	Nr upr.	Podpis
Projektant	mgr inż. Rafał Jakubicki	MAZ/0038/POOD/13	
Opracowanie	inż. Tomasz Czmut		

Nazwa rysunku		Nr rysunku	
Przekroje normalne		2015_02-K-D-PN-001-01	
Data	Skala	Nr projektu	Nr rewizji
04.2015	1:50	2015-02-09b	---